По вопросам продаж и поддержки обращаться:
Астана +7(7172)727-132 Волгоград (844)278-03-48 Воронеж (473)204-51-73 Екатеринбург (343)384-55-89 Казань (843)206-01-48 Краснодар (861)203-40-90
Красноярск (391)204-63-61 Москва (495)268-04-70 Нижний Новгород (831)429-08-12
Новосибирск (383)227-86-73 Ростов-на-Дону (863)308-18-15 Самара (846)206-03-16 Санкт-Петербург (812)309-46-40
Саратов (845)249-38-78 Уфа (347)229-48-12
Россия, Казахстан и другие страны ТС доставка в любой город
Единый адрес для всех регионов: rxf@nt-rt.ru
Сайт www.reflex.nt-rt.ru

Вохдухоотводчики и сепараторы воздуха/шлама

Латунь

Горизонтальный

Вертикальный

Сталь

Под сварку

Фланцевое соединение

Стандартная версия
Версия с ревизионным фланцем

Exvoid

Автоматический воздухоотводчик

T ½"
110°C/180°C

Сепаратор микропузырьков

A22-1 ½"
110°C/180°C

A22-2" V
110°C/180°C

A60.3-A329.9
Стандартная версия

A50-A600
Стандартная версия

Exdirt

Сепаратор грязи и шлама

D22-2"
110°C

D22-1" V
110°C

D60.3-D329.9
Стандартная версия

D50-D600
Стандартная версия

Магнитная вставка (опция)

Сепаратор грязи и шлама с магнитным стержнем

D22-2" M
110°C

D22-1" V-M
110°C

D60.3-D329.9
Версия с ревизионным фланцем

D50-D600
Версия с ревизионным фланцем

Extwin

Комбинированный сепаратор микропузырьков, грязи и шлама

TW22-1"
110°C

TW22 V
110°C

TW60.3-TW329.9
Стандартная версия

TW50-TW600
Стандартная версия

Магнитная вставка (опция)

Комбинированный сепаратор микропузырьков, грязи и шлама с магнитным стержнем

TW22-1" M
110°C

TW22 V-M
110°C

TW60.3-TW329.9
Версия с ревизионным фланцем

TW50-TW600
Версия с ревизионным фланцем

Exvoid T

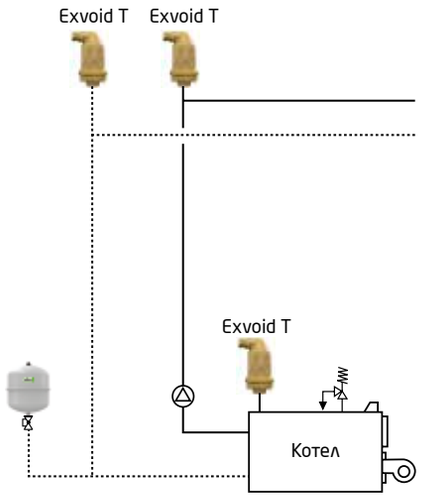

Exvoid T – пример монтажа

Обзор
- Выполнен из латуни
- Многократные испытания клапана деаэрации
- Вертикальное исполнение
- Rp ½ подключение к системе и G ½ резба на клапане деаэрации
- Ограничения применения 110/180°C и 10 бар
- Reflex Exvoid (старое название Reflex Extop)

Автоматический воздухоотводчик Exvoid T

Область применения

Автоматический воздухоотводчик серии Exvoid T – это непрерывный и эффективный способ удаления воздуха и других газов в системах отопления, с солнечным коллектором, и системах охлаждения, в реконструируемых зданиях, а также в новых инсталяциях. Устанавливается в верхних точках систем или же на перегибах.

Принцип действия

Для обеспечения постоянной, безопасной и автоматической работы, Reflex Exvoid T спроектированны по последнему слову инженерной мысли: газы собираются в в большой воздушной камере. Именно поэтому, когда в камере скапливается газ, уровень воды в камере падает и вместе с ним опускается поплавок, открывается клапан деаэрации и воздух стравливается. Комбинация латунного корпуса и большой воздушной камеры обеспечивает бесперебойную работу даже при самых экстремальных изменениях давления.

T, латунь
- 110°C 10 бар

Тип	Артикул №	Масса, кг	Товарная группа	Соединение	Ø (мм)	H (мм)
T 1 / 2	9250000	0.7	82	Rp ½	63	120

T Solar, латунь
- 180°C 10 бар

Тип	Артикул №	Масса, кг	Товарная группа	Соединение	Ø (мм)	H (мм)
T 1 / 2 S	9250600	0.7	82	Rp ½	63	120

Краткое описание:
- Работает в полностью автоматическом непрерывном режиме
- Удаляет свободноциркулирующие пузырьки воздуха и газов
- Ассортимент учитывает различные значения температуры и типы материалов

Exvoid

Основным элементом сепаратора является система сеток, которая зарекомендовала себя на протяжении десятилетий, крайне низкий уровень потери давления в направлении потока и высокий уровень потери в поперечном направлении, это значительно уменьшает турбулентность и направляет свободные пузырьки в зону покоя.

Расход от/до:
1.25 - 8 м³/ч
Теплоизоляция Exiso для:
A22 - 2"

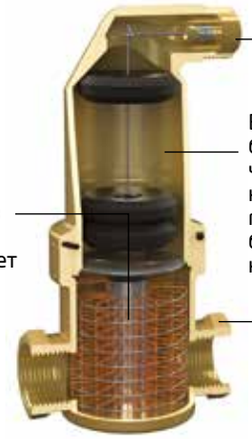

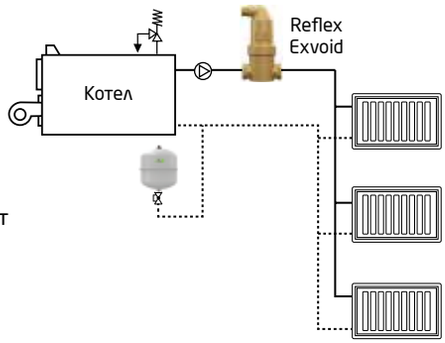

Exvoid "Латунь" - пример монтажа

Exvoid (Латунь) Сепаратор микропузырьков

Латунь, 110°C 10 бар

• Горизонтальное исполнение

Тип	Артикул №	Масса, кг	Соединение	V̇max м³/ч	L (мм)	Ø (мм)	H (мм)
A 22	9251000	1.1	22 мм[1)]	1.25	106	63	165
A ¾	9251010	1.0	Rp ¾	1.25	85	63	165
A 1	9251020	1.1	Rp 1	2.00	88	63	180
A1 ¼	9251030	1.3	Rp 1 ¼	3.70	88	63	202
A1 ½	9251040	1.5	Rp 1 ½	5.00	88	63	236
A 2	9251050	3.2	Rp 2	8.00	132	100	277

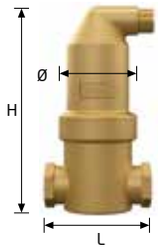

Товарная группа : 82

[1)] Обжимное кольцо

Латунь, 110°C 10 бар

• Вертикальное исполнение

Тип	Артикул №	Масса, кг	Соединение	V̇max м³/ч	L (мм)	Ø (мм)	H (мм)
A 22 V	9251500	1.7	22 мм[1)]	1.25	84	63	206
A ¾ V	9251510	1.6	Rp ¾	1.25	84	63	206
A 1 V	9251520	1.6	Rp 1	1.25	84	63	206

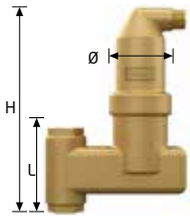

Товарная группа : 82

[1)] Обжимное кольцо

Латунь, 180°C 10 бар

• Для высокотемпературных систем

Тип	Артикул №	Масса, кг	Соединение	V̇max м³/ч	L (мм)	ØD (мм)	H (мм)
A 22 S	9251600	1.2	22 мм[1)]	1.25	106	63	165
A ¾ S	9251610	1.1	Rp ¾	1.25	85	63	165
A 1 S	9251620	1.2	Rp 1	2.00	88	63	185
A 1 ¼ S	9251630	1.4	Rp ¼	3.70	88	63	202
A 1 ½ S	9251640	1.6	Rp ½	5.00	88	63	236

Товарная группа : 82

[1)] Обжимное кольцо

Латунь, 180°C 10 бар

• Для высокотемпературных систем

Тип	Артикул №	Масса кг	Соединение	V̇max м³/ч	L (мм)	ØD (мм)	H (мм)
A 22 S	9251700	1.8	22 мм[1)]	1.25	104	63	220
A ¾ SV	9251710	1.7	Rp ¾	1.25	84	63	206
A 1 SV	9251720	1.7	Rp 1	2.00	84	63	206

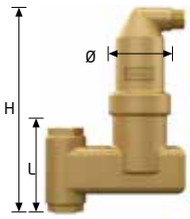

Товарная группа : 82

[1)] Обжимное кольцо

Exvoid

Ввиду того, что микропузырьки свободно перемещаются с потоком по системе, трбуются особые меры для того, чтобы удалить их из системы. Корпус сепаратора имеет большее поперечное сечение, чем сечение присоединения, а также внутри сепаратора поток проходит через систему сеток образуя турбулентность и направляя микропузырьки в верхнюю зону покоя и далее удаляются через деаэрационный клапан.

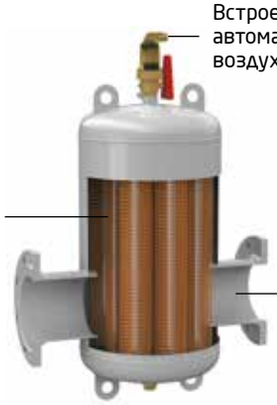

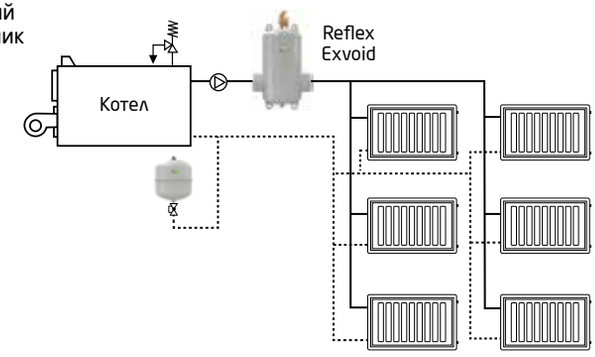

Exvoid "Сталь" - пример монтажа

Обзор
- Соединение: DN 50 - DN 600
- Расход от/до: 12.5 - 1530 м³/ч
- Теплоизоляция Exiso для: DN 50 - DN 150

Exvoid (Сталь) Сепаратор микропузырьков

Сталь, 110°C 10 бар
- Под сварку

Тип	Артикул №	Масса, кг	Соединение	V̇max м³/ч	L (мм)	Ø D (мм)	H (мм)	H B (мм)
A 60.3	8251100	5	60.3	12.5	260	132	629[1)]	145
A 76.1	8251110	5	76.1	20.0	260	132	629[1)]	155
A 88.9	8251120	11	88.9	27.0	370	206	743[1)]	151
A 114.3	8251130	11	114.3	47.0	370	206	743[1)]	161
A 139.7	8251140	24	139.7	72.0	525	354	767[1)]	206
A 168.3	8251150	26	168.3	108.0	525	354	767[1)]	221
A 219.1	8251160	70	219.1	180.0	650	409	1050	276
A 273.0	8251170	108	273.0	288.0	750	480	1157	338
A 323.9	8251180	150	323.9	405.0	850	634	1426	393

Товарная группа : 83
1) Доступна теплоизоляция

Сталь, 110°C 10 бар
- Фланцевое соединение

Тип	Артикул №	Масса, кг	Соединение	V̇max м³/ч	L (мм)	Ø D (мм)	H (мм)	H B (мм)
A 50	8251300	11	DN 50/PN 16	12.5	350	132	629[1)]	145
A 65	8251310	12	DN 65/PN 16	20.0	350	132	629[1)]	155
A 80	8251320	18	DN 80/PN 16	27.0	470	206	743[1)]	151
A 100	8251330	21	DN 100/PN 16	47.0	475	206	743[1)]	161
A 125	8251340	60	DN 125/PN 16	72.0	635	354	767[1)]	206
A 150	8251350	64	DN 150/PN 16	108.0	635	354	767[1)]	221
A 200	8251360	90	DN 200/PN 16	180.0	775	409	1050	276
A 250	8251370	146	DN 250/PN 16	288.0	890	480	1157	338
A 300	8251380	194	DN 300/PN 16	405.0	1005	634	1426	393
A 350	8251910	По запросу	DN 350/PN 16	500.0	1128	634	1950	По запросу
A 400	8251920	По запросу	DN 400/PN 16	650.0	1226	750	2150	По запросу
A 450	8251940	По запросу	DN 450/PN 16	850.0	1330	750	2360	По запросу
A 500	8251950	По запросу	DN 500/PN 16	1060.0	1430	1000	2580	По запросу
A 600	8251960	По запросу	DN 600/PN 16	1530.0	1630	1200	3020	По запросу

Товарная группа : 83
1) Доступна теплоизоляция

Краткое описание:
- Удаляет свободные микропузырьки и воздух
- Надежная стальная конструкция
- Работает в полном автоматическом режиме
- Значительно ускоряется гидравлическая стабилизация давления после заполнения системы
- Предотвращает возникновение шума, износа, уменьшение коррозии и формирования крупных воздушных карманов снижающих эффективность
- Ассортимент учитывает различные значения давления, температуры и типы материала

Exvoid HC

Ввиду того, что микропузырьки свободно перемещаются с потоком по системе, требуются особые меры для того, чтобы удалить их из системы. Корпус сепаратора имеет большее поперечное сечение, чем сечение присоединения, а также внутри сепаратора поток проходит через систему сеток образуя турбулентность и направляя микропузырьки в верхнюю зону покоя и далее удаляются через деаэрационный клапан.

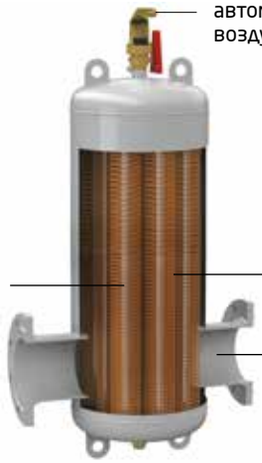

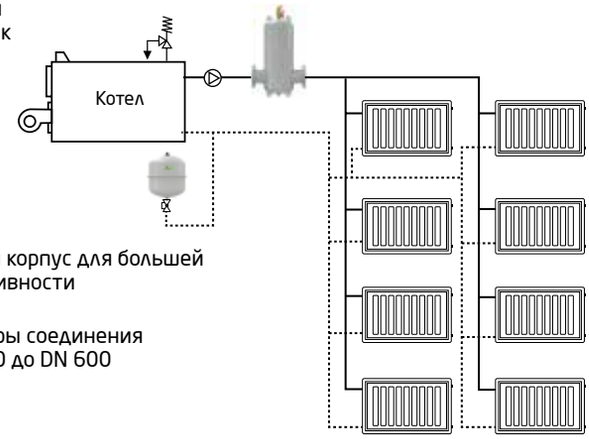

Exvoid "Сталь" - пример монтажа

Обзор
- Соединение: DN 50 - DN 600
- Расход от/до: 25 - 3000 м³/ч

Exvoid (Сталь) Сепаратор микропузырьков

Сталь, 110°C 10 бар
- Под сварку

Тип	Артикул №	Масса, кг	Соединение	V̇max м³/ч	L (мм)	ØD (мм)	H (мм)	HB (мм)
A 60.3 HC	9251105	5	60.3	25.0	260	132	810	145
A 76.1 HC	9251115	5	76.1	40.0	260	132	810	155
A 88.9 HC	9251125	11	88.9	54.0	370	206	965	151
A 114.3 HC	9251135	11	114.3	94.0	370	206	965	161
A 139.7 HC	9251145	24	139.7	144.0	525	354	1205	206
A 168.3 HC	9251155	26	168.3	215.0	525	354	1205	221
A 219.1 HC	9251165	70	219.1	360.0	650	409	1495	276
A 273.0 HC	9251175	108	273.0	575.0	750	480	1895	338
A 323.9 HC	9251185	150	323.9	810.0	850	634	2205	393

Товарная группа : 83

Сталь, 110°C 10 бар
- Фланцевое соединение

Тип	Артикул №	Масса, кг	Соединение	V̇max м³/ч	L (мм)	ØD (мм)	H (мм)	HB (мм)
A 50 HC	9251305	11	DN 50/PN 16	25.0	350	132	810	145
A 65 HC	9251315	12	DN 65/PN 16	40.0	350	132	810	155
A 80 HC	9251325	18	DN 80/PN 16	54.0	470	206	965	151
A 100 HC	9251335	21	DN 100/PN 16	94.0	475	206	965	161
A 125 HC	9251345	60	DN 125/PN 16	144.0	635	354	1205	206
A 150 HC	9251355	64	DN 150/PN 16	215.0	635	354	1025	221
A 200 HC	9251365	90	DN 200/PN 16	360.0	775	409	1495	276
A 250 HC	9251375	146	DN 250/PN 16	575.0	890	480	1895	338
A 300 HC	9251385	194	DN 300/PN 16	810.0	1005	634	2205	393
A 350 HC	9251915	По запросу	DN 350/PN 16	1000.0	1128	634	2460	По запросу
A 400 HC	9251925	По запросу	DN 400/PN 16	1300.0	1226	750	2740	По запросу
A 450 HC	9251945	По запросу	DN 450/PN 16	1700.0	1330	750	3030	По запросу
A 500 HC	9251955	По запросу	DN 500/PN 16	2120.0	1430	1000	3310	По запросу
A 600 HC	9251965	По запросу	DN 600/PN 16	3000.0	1630	1200	3160	По запросу

Товарная группа : 83

Краткое описание:
- Удаляет свободные микропузырьки и воздух
- Надежная стальная конструкция
- Работает в полном автоматическом режиме
- Значительно ускоряется гидравлическая стабилизация давления после заполнения системы
- Предотвращает возникновение шума, износа, уменьшение коррозии и формирования крупных воздушных карманов снижающих эффективность
- Ассортимент учитывает различные значения давления, температуры и типы материала

Exdirt

Основным элементом сепаратора является система сеток, которая зарекомендовала себя на протяжении десятилетий, крайне низкий уровень потери давления в направлении потока и высокий уровень потери в поперечном направлении, это значительно уменьшает турбулентность и направляет грязь и шлам в нижнюю зону покоя.

Расход от/до:
1.25 - 8 м³/ч

Теплоизоляция Exiso для:
DN 20 - DN 40 и 2"

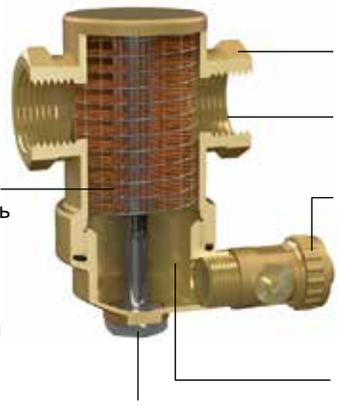

Подключение возможно от A22 до 2"

Грязь и шлам не мешают потоку

Экономит место, перпендикулярный кран прочистки. Скопившаяся грязь и шлам быстро и стремительно выходит наружу, если открыть кран прочистки, после чего можно закрыть кран. Процесс очистки занимает всего несколько секунд

Большой размер камеры позволяет увеличить интервал между прочистками сепаратора

Магнитная вставка

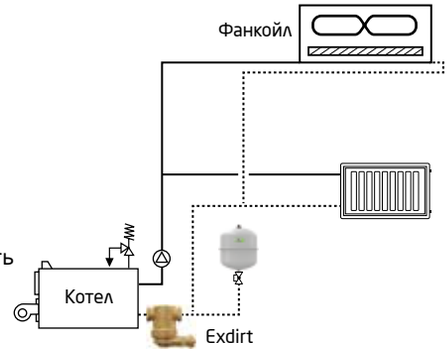

Exdirt "Латунь" - пример монтажа

Exdirt (Латунь) Сепаратор грязи и шлама

Латунь, 110°C 10 бар

• Горизонтальное исполнение

Тип	Артикул №	Масса, кг	Соединение	V̇max м³/ч	L (мм)	Ø (мм)	H (мм)
D 22	9252000	1.0	22 мм 1)	1.25	85	63	103 2)
D 3/4	9252010	0.9	Rp 3/4	1.25	85	63	103 2)
D 1	9252020	1.0	Rp 1	2.00	88	63	120 2)
D 1 1/4	9252030	1.2	Rp 1 1/4	3.70	88	63	140 2)
D 1 ½	9252040	1.3	Rp 1 ½	5.00	88	63	174 2)
D 2	9252050	3.1	Rp 2	8.00	132	100	215

Товарная группа : 82

Латунь, 110°C 10 бар

• Вертикальное исполнение

Тип	Артикул №	Масса, кг	Соединение	V̇max м³/ч	L (мм)	Ø (мм)	H (мм)
D 22 V	9252500	1.5	22 мм 1)	1.25	84	63	144 2)
D ¾ V	9252510	1.4	Rp ¾	1.25	84	63	144 2)
D 1 V	9252520	1.5	Rp 1	1.25	84	63	144 2)

Товарная группа : 82

Exdirt (Латунь) Сепаратор грязи и шлама - с магнитной вставкой

Латунь, 110°C 10 бар

• Горизонтальное исполнение M с магнитной вставкой

Тип	Артикул №	Масса, кг	Соединение	V̇max м³/ч	L (мм)	Ø (мм)	H (мм)
D 22 M	9256000	1.1	22 мм 1)	1.25	85	63	103 2)
D ¾ M	9256010	1.0	Rp ¾	1.25	85	63	103 2)
D 1 M	9256020	1.1	Rp 1	2.00	88	63	120 2)
D 1 ¼ M	9256030	1.3	Rp 1 ¼	3.70	88	63	140 2)
D 1 ½ M	9256040	1.4	Rp 1 ½	5.00	88	63	174 2)
D 2 M	9256050	3.3	Rp 2	8.00	132	100	215

Товарная группа : 82

Латунь, 110°C 10 бар

• Вертикальное исполнение M с магнитной вставкой

Тип	Артикул №	Масса кг	Соединение	V̇max м³/ч	L (мм)	Ø (мм)	H (мм)
D 22 V-M	9256500	1.6	22 мм 1)	1.25	84	63	144 2)
D ¾ V-M	9256510	1.5	Rp ¾	1.25	84	63	144 2)
D 1 V-M	9256520	1.6	Rp 1	1.25	84	63	144 2)

Товарная группа : 82

1) Обжимное кольцо
2) Доступна теплоизоляция

Exdirt

Сепаратор грязи и шлама работает по тому же принципу. что и сепаратор микропузырьков. Поток проходя через сепаратор превращается в турбулентный, благодаря размещенной внутри системе сеток. Мелкие частицы грязи и шлама попадая в зону покоя, оседают в нижней камере сепаратора.

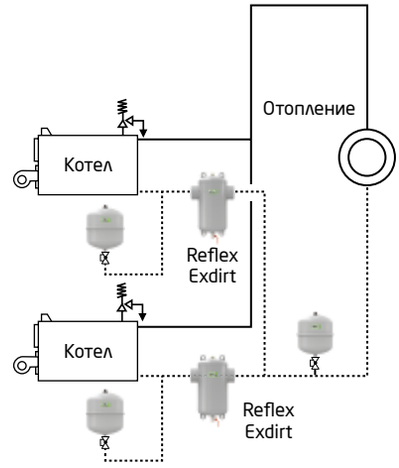

Exdirt "Сталь" - пример монтажа

Обзор

- Соединение: DN 50 - DN 600
- Расход от/до: 12.5 - 1530 м³/ч
- Теплоизоляция Exiso для: DN 50 - DN 150

Exdirt (Сталь) Сепаратор грязи и шлама

Сталь, 110°C 10 бар

- Под сварку

Тип	Артикул №	Масса кг	Соединение	V̇max м³/ч	L (мм)	Ø (мм)	H (мм)	HB (мм)
D 60.3	8252100	5	60.3	12.5	260	132	502[1)]	370
D 76.1	8252110	5	76.1	20.0	260	132	502[1)]	370
D 88.9	8252120	11	88.9	27.0	370	206	617[1)]	430
D 114.3	8252130	11	114.3	47.0	370	206	617[1)]	430
D 139.7	8252140	24	139.7	72.0	525	354	792[1)]	550
D 168.3	8252150	26	168.3	108.0	525	354	792[1)]	550
D 219.1	8252160	90	219.1	180.0	650	409	1002	600
D 273.0	8252170	108	273.0	288.0	750	480	1266	800
D 323.9	8252180	150	323.9	405.0	850	634	1476	900

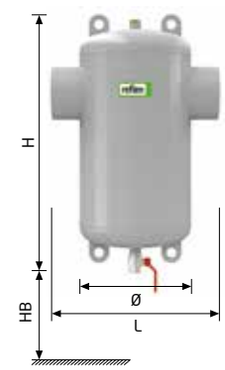

Товарная группа : 83

[1)] Доступна теплоизоляция

Сталь, 110°C 10 бар

- Фланцевое соединение

Тип	Артикул №	Масса кг	Соединение	V̇max м³/ч	L (мм)	Ø (мм)	H (мм)	HB (мм)
D 50	8252300	11	DN 50/PN 16	12.5	350	132	502[1)]	370
D 65	8252310	12	DN 65/PN 16	20.0	350	132	502[1)]	370
D 80	8252320	18	DN 80/PN 16	27.0	470	206	617[1)]	430
D 100	8252330	21	DN 100/PN 16	47.0	470	206	617[1)]	430
D 125	8252340	60	DN 125/PN 16	72.0	635	354	792[1)]	550
D 150	8252350	64	DN 150/PN 16	108.0	635	354	792[1)]	550
D 200	8252360	110	DN 200/PN 16	180.0	775	409	1002	600
D 250	8252370	146	DN 250/PN 16	288.0	890	480	1266	800
D 300	8252380	194	DN 300/PN 16	405.0	1005	634	1476	900
D 350	8252910	По запросу	DN 350/PN 16	500.0	1128	634	1890	По запросу
D 400	8252920	По запросу	DN 400/PN 16	650.0	1226	750	2090	По запросу
D 450	8252940	По запросу	DN 450/PN 16	850.0	1330	750	2300	По запросу
D 500	8252950	По запросу	DN 500/PN 16	1060.0	1430	1000	2520	По запросу
D 600	8252960	По запросу	DN 600/PN 16	1530.0	1630	1200	2660	По запросу

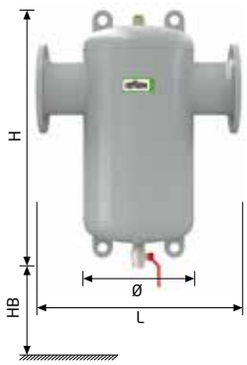

Товарная группа : 83

[1)] Доступна теплоизоляция

Краткое описание:

- Удаляет циркулирующие частицы грязи и шлама величиной до 5 микрон
- Работает в полностью автоматическом режиме
- Обслуживание занимает не более 5 секунд. Постоянный свободный поток воды.
- Не требует установки байпасов и запорной арматуры. Прочистка возможна без отключения системы.
- Полный спектр с точки зрения рабочих давлений
- Обеспечивает долгосрочное и надлежащее функционирование теплогенераторов, термостатических клапанов
- Долгосрочный результат снижения рисков дефектов и сбоев

Exdirt R

Сепаратор грязи и шлама работает по тому же принципу. что и сепаратор микропузырьков. Поток проходя через сепаратор превращается в турбулентный, благодаря размещенной внутри системе сеток. Мелкие частицы грязи и шлама попадая в зону покоя, оседают в нижней камере сепаратора.

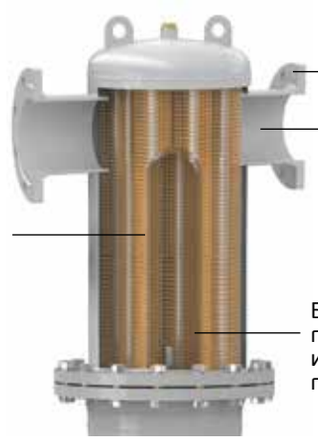

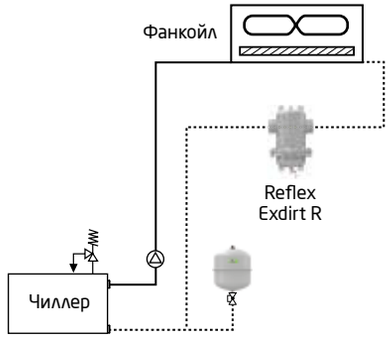

Exdirt "Сталь" - пример монтажа

Обзор
- Соединение: DN 50 - DN 600
- Расход от/до: 12.5 - 1530 м³/ч

Exdirt (Сталь) Сепаратор грязи и шлама - с ревизионным фланцем

Сталь, 110°C 10 бар
- Под сварку, с ревизионным фланцем

Тип	Артикул №	Масса кг	Соединение	V̇max м³/ч	L (мм)	Ø (мм)	H (мм)	HB (мм)
D 60.3 R	8252200	18	60,3	12,5	260	132	502 1)	370
D 76.1 R	8252210	19	76,1	20,0	260	132	502 1)	370
D 88.9 R	8252220	57	88,9	27,0	370	206	617 1)	430
D 114.3 R	8252230	70	114,3	47,0	370	206	617 1)	430
D 139.7 R	8252240	120	139,7	72,0	525	354	792 1)	550
D 168.3 R	8252250	125	168,3	108,0	525	354	792 1)	550
D 219.1 R	8252260	140	219,1	180,0	650	409	1002	600
D 273.0 R	8252270	196	273,0	288,0	750	480	1266	800
D 323.9 R	8252280	277	323,9	405,0	850	634	1476	900

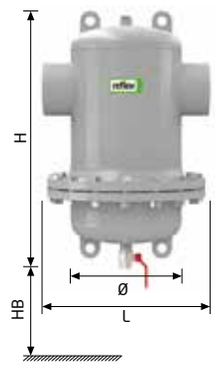

Товарная группа : 83
1) Доступна теплоизоляция

Сталь, 110°C 10 бар
- Фланцевое Соединение, с ревизионным фланцем

Тип	Артикул №	Масса кг	Соединение	V̇max м³/ч	L (мм)	Ø (мм)	H (мм)	HB (мм)
D 50 R	8252400	20	DN 50/PN 16	12,5	350	132	502 1)	370
D 65 R	8252410	21	DN 65/PN 16	20,0	350	132	502 1)	370
D 80 R	8252420	68	DN 80/PN 16	27,0	470	206	617 1)	430
D 100 R	8252430	76	DN 100/PN 16	47,0	475	206	617 1)	430
D 125 R	8252440	120	DN 125/PN 16	72,0	635	354	792 1)	550
D 150 R	8252450	140	DN 150/PN 16	108,0	635	354	792 1)	550
D 200 R	8252460	181	DN 200/PN 16	180,0	775	409	1002	600
D 250 R	8252470	220	DN 250/PN 16	288,0	890	480	1266	800
D 300 R	8252480	305	DN 300/PN 16	405,0	1005	634	1476	900
D 350 R	8252912	По запросу	DN 350/PN 16	500.0	1128	634	1890	По запросу
D 400 R	8252922	По запросу	DN 400/PN 16	650.0	1226	750	2090	По запросу
D 450 R	8252942	По запросу	DN 450/PN 16	850.0	1330	750	2300	По запросу
D 500 R	8252952	По запросу	DN 500/PN 16	1060.0	1430	1000	2520	По запросу
D 600 R	8252962	По запросу	DN 600/PN 16	1530.0	1630	1200	2960	По запросу

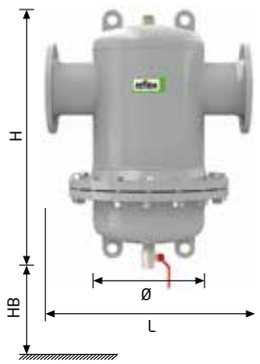

Товарная группа : 83
1) Доступна теплоизоляция

Краткое описание:
- Удаляет циркулирующие частицы грязи и шлама величиной до 5 микрон
- Работает в полностью автоматическом режиме
- Обслуживание занимает не более 5 секунд. Постоянный свободный поток воды.
- Не требует установки бай апсов и запорной арматуры. Прочистка возможна без отключения системы.
- Полный спектр с точки зрения рабочих давлений
- Обеспечивает долгосрочное и надлежащее функционирование теплогенераторов, термостатических клапанов
- Долгосрочный результат снижения рисков дефектов и сбоев
- Простота монтажа

Exdirt HC

Сепаратор грязи и шлама работает по тому же принципу, что и сепаратор микропузырьков. Поток проходя через сепаратор превращается в турбулентный, благодаря размещенной внутри системе сеток. Мелкие частицы грязи и шлама попадая в зону покоя, оседают в нижней камере сепаратора.

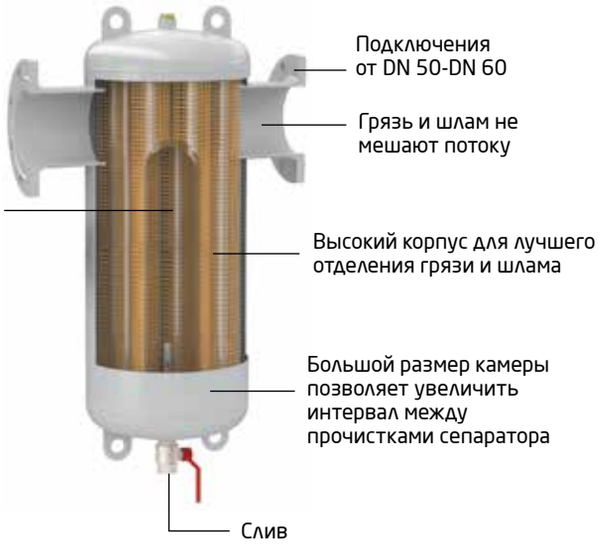

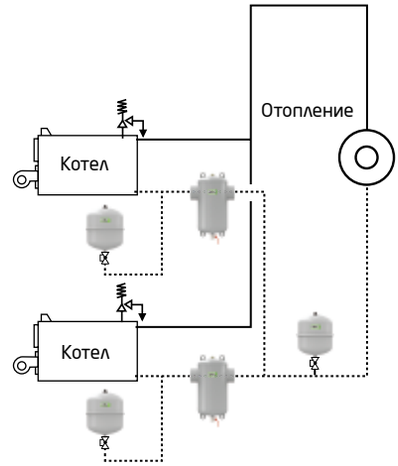

Exdirt "Сталь" - пример монтажа

Обзор

- Соединение: DN 50 - DN 600
- Расход от/до: 25 - 3000 м³/ч

Exdirt HiCap (Сталь) Сепаратор грязи и шлама

Сталь, 110°C 10 бар

- Под сварку

Тип	Артикул №	Масса кг	Соединение	V̇max м³/ч	L (мм)	Ø (мм)	H (мм)	HB (мм)
D 60.3 HC	8252105	5	60.3	25.0	260	132	710	370
D 76.1 HC	8252115	5	76.1	40.0	260	132	710	370
D 88.9 HC	8252125	11	88.9	54.0	370	206	865	430
D 114.3 HC	8252135	11	114.3	94.0	370	206	865	430
D 139.7 HC	8252145	24	139.7	144.0	525	354	1125	550
D 168.3 HC	8252155	26	168.3	215.0	525	354	1125	550
D 219.1 HC	8252165	90	219.1	360.0	650	409	1395	600
D 273.0 HC	8252175	108	273.0	575.0	750	480	1509	800
D 323.9 HC	8252185	150	323.9	810.0	850	634	2125	900

Товарная группа : 83

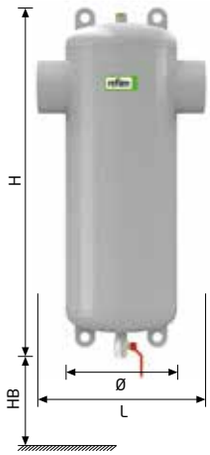

Сталь, 110°C 10 бар

- Фланцевое соединение

Тип	Артикул №	Масса кг	Соединение	V̇max м³/ч	L (мм)	Ø (мм)	H (мм)	HB (мм)
D 50 HC	8252305	11	DN 50/PN 16	25.0	350	132	710[1)]	370
D 65 HC	8252315	12	DN 65/PN 16	40.0	350	132	710[1)]	370
D 80 HC	8252325	18	DN 80/PN 16	54.0	470	206	865[1)]	430
D 100 HC	8252335	21	DN 100/PN 16	94.0	470	206	865[1)]	430
D 125 HC	8252345	60	DN 125/PN 16	144.0	635	354	1125[1)]	550
D 150 HC	8252355	64	DN 150/PN 16	215.0	635	354	1125[1)]	550
D 200 HC	8252365	110	DN 200/PN 16	360.0	775	409	1395	600
D 250 HC	8252375	146	DN 250/PN 16	575.0	890	480	1509	800
D 300 HC	8252385	194	DN 300/PN 16	810.0	1005	634	2125	900
D 350 HC	8252915	273	DN 350/PN 16	1000.0	1128	634	2400	По запросу
D 400 HC	8252925	354	DN 400/PN 16	1300.0	1226	750	2680	По запросу
D 450 HC	8252945	467	DN 450/PN 16	1700.0	1330	750	2970	По запросу
D 500 HC	8252955	701	DN 500/PN 16	2120.0	1430	1000	3100	По запросу
D 600 HC	8252965	913	DN 600/PN 16	3000.0	1630	1200	3250	По запросу

Товарная группа : 83

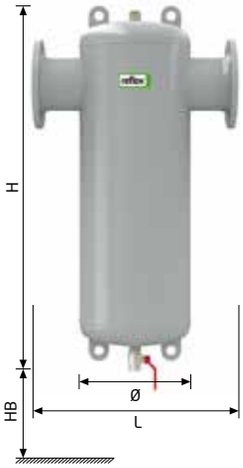

Exdirt R-HC

Сепаратор грязи и шлама работает по тому же принципу, что и сепаратор микропузырьков. Поток проходя через сепаратор превращается в турбулентный, благодаря размещенной внутри системе сеток. Мелкие частицы грязи и шлама попадая в зону покоя, оседают в нижней камере сепаратора.

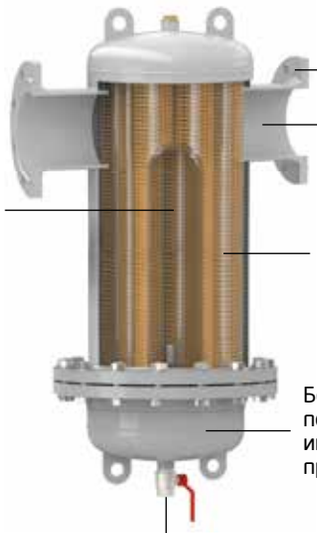

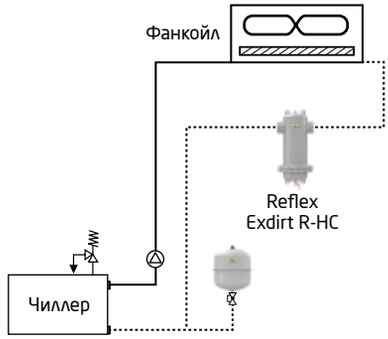

Exdirt "Сталь" - пример монтажа

Обзор

- Соединение: DN 50 - DN 600
- Расход от/до: 25 - 3000 м³/ч

Exdirt HiCap (Сталь) Сепаратор грязи и шлама - с ревизионным фланцем

Сталь, 110°C 10 бар

- Под сварку, с ревизионным фланцем

Тип	Артикул №	Масса кг	Соединение	V̇max м³/ч	L (мм)	Ø (мм)	H (мм)	HB (мм)
D 60.3 R-HC	8252205	18	60.3	25.0	260	132	710	370
D 76.1 R-HC	8252215	19	76.1	40.0	260	132	710	370
D 88.9 R-HC	8252225	57	88.9	54.0	370	206	865	430
D 114.3 R-HC	8252235	70	114.3	94.0	370	206	865	430
D 139.7 R-HC	8252245	120	139.7	144.0	525	354	1125	550
D 168.3 R-HC	8252255	125	168.3	215.0	525	354	1125	550
D 219.1 R-HC	8252265	140	219.1	360.0	650	409	1395	600
D 273.0 R-HC	8252275	196	273.0	575.0	750	480	1509	800
D 323.9 R-HC	8252285	277	323.9	810.0	850	634	2125	900

Товарная группа : 83

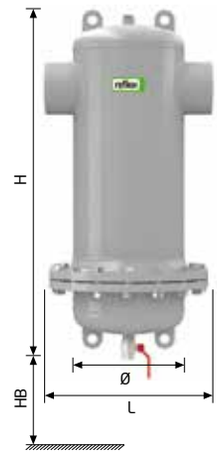

Сталь, 110°C 10 бар

- Фланцевое соединение, с ревизионным фланцем

Тип	Артикул №	Масса кг	Соединение	V̇max м³/ч	L (мм)	Ø (мм)	H (мм)	HB (мм)
D 50 R-HC	8252405	20	DN 50/PN 16	25.0	350	132	710	370
D 65 R-HC	8252415	21	DN 65/PN 16	40.0	350	132	710	370
D 80 R-HC	8252425	68	DN 80/PN 16	54.0	470	206	865	430
D 100 R-HC	8252435	76	DN 100/PN 16	94.0	475	206	865	430
D 125 R-HC	8252445	120	DN 125/PN 16	144.0	635	354	1125	550
D 150 R-HC	8252455	140	DN 150/PN 16	215.0	635	354	1125	550
D 200 R-HC	8252465	181	DN 200/PN 16	360.0	775	409	1395	600
D 250 R-HC	8252475	220	DN 250/PN 16	575.0	890	480	1509	800
D 300 R-HC	8252485	305	DN 300/PN 16	810.0	1005	634	2125	900
D 350 R-HC	8252917	По запросу	DN 350/PN 16	1000.0	1128	634	2400	По запросу
D 400 R-HC	8252927	По запросу	DN 400/PN 16	1300.0	1226	750	2680	По запросу
D 450 R-HC	8252947	По запросу	DN 450/PN 16	1700.0	1330	750	2970	По запросу
D 500 R-HC	8252957	По запросу	DN 500/PN 16	2120.0	1430	1000	3100	По запросу
D 600 R-HC	8252967	По запросу	DN 600/PN 16	3000.0	1630	1200	3250	По запросу

Товарная группа : 83

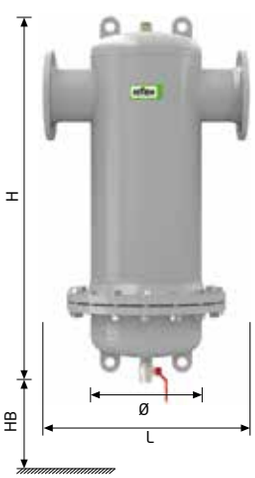

Extwin

Основным элементом сепаратора является система сеток, которая зарекомендовала себя на протяжении десятилетий, крайне низкий уровень потери давления в направлении потока и высокий уровень потери в поперечном направлении, это значительно уменьшает турбулентность и направлеят свободные пузырьки в зону покоя.

Большой размер камеры позволяет увеличить интервал между прочистками сепаратора

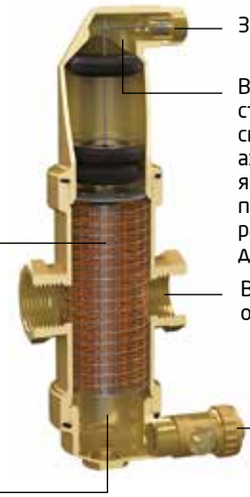

Запорный клапан без утечек

Воздушная камера специальной конструкции: большой объем озочает, что свободные частички не достигают деаэрационного клапана. Большое расстояние между поверхностью воды и клапаном обеспечивают бесперебойную работу даже при больших колебаниях давления.

Варианты подключения от A22 до 2"

Экономит место, перпендикулярный кран прочистки. Скопившаяся грязь и шлам быстро и стремительно выходит наружу, если открыть кран прочистки, после чего можно закрыть кран. Процесс очистки занимает всего несколько секунд

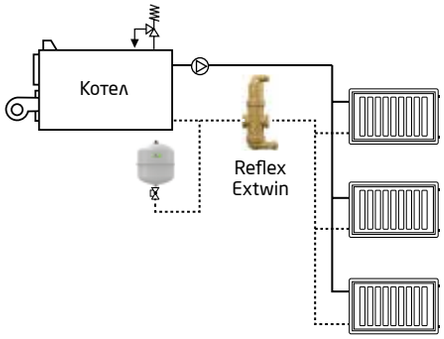

Extwin "Латунь" - пример монтажа

Обзор

- В зависимости от размера изготавливается из латуни
- Исполнение: горизонтальное, вертикальное
- Присоединение: резьба или под обжимное кольцо
- Диаметры подключения от A22 до 1"
- Макс. рабочее давление 10 бар
- Макс. рабочая температура 110 C

Краткое описание:

- Удаляет свободно циркулирующие частицы грязи и шлама
- Работает полностью в автоматическом режиме
- Постоянный свободный проток воды
- Не требует применения бай пасов и запорной арматуры
- Полный спектр с точки зрения рабочих давлений, температур. материалов
- Обеспечивает надлежащее функционирование теплогенераторов, термостатических клапанов
- Долгосрочный результат снижения риска дефектов и сбоев

Extwin (Латунь) Комбинированный сепаратор микропузырьков, грязи и шлама

Латунь, 110°C 10 бар

- Горизонтальное исполнение

Тип	Артикул №	Масса, кг	Соединение	V̇max м³/ч	L (мм)	Ø (мм)	H (мм)
TW 22	9253000	1,7	22 мм[1)]	1.25	105	63	261
TW 1	9253010	1,7	Rp 1	2.00	84	63	261

Товарная группа : 82

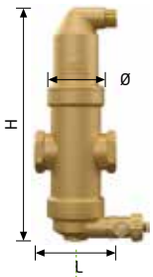

Латунь, 110°C 10 бар

- Горизонтальное исполнение M с магнитной вставкой

Тип	Артикул №	Масса, кг	Соединение	V̇max м³/ч	L (мм)	Ø (мм)	H (мм)
TW 22 M	9257000	1,8	22 мм[1)]	1.25	105	63	261
TW 1 M	9257010	1,8	Rp 1	2.00	84	63	261

Товарная группа : 82

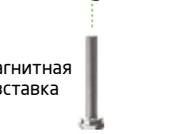

Латунь, 110°C 10 бар

- Вертикальное исполнение

Тип	Артикул №	Масса, кг	Соединение	V̇max м³/ч	L (мм)	Ø (мм)	H (мм)
TW 22 V	9253500	2,1	22 мм[1)]	1.25	105	63	261

Товарная группа : 82

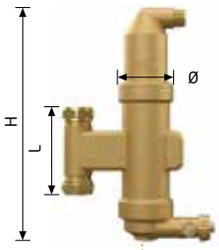

Латунь, 110°C 10 бар

- Вертикальное исполнение M с магнитной вставкой

Тип	Артикул №	Масса, кг	Соединение	V̇max м³/ч	L (мм)	Ø (мм)	H (мм)
TW 22 V-M	9257500	2,1	22 мм[1)]	1.25	105	63	261

Товарная группа : 82

Extwin

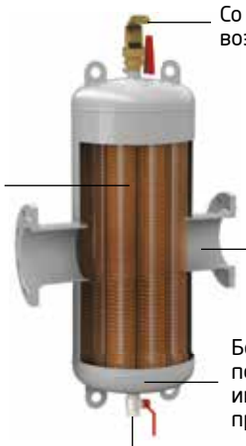

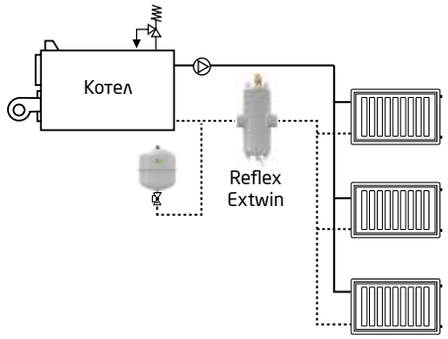

Extwin "Сталь" - пример монтажа

Обзор

- Соединение: DN 50 - DN 600
- Расход от/до: 12.5-405 м³/ч
- Теплоизоляция Exiso для: DN 50 - DN 125

Extwin (Сталь) Комбинированный сепаратор микропузырьков, грязи и шлама

Сталь, 110°C 10 бар

- Под сварку

Тип	Артикул №	Масса, кг	Соединение	V̇max м³/ч	L (мм)	Ø (мм)	H (мм)	HB (мм)
TW 60.3	8253100	7	60,3	12,5	260	132	770	370
TW 76.1	8253110	8	76,1	20,0	260	132	770	370
TW 88.9	8253120	15	88,9	27,0	370	206	925	430
TW 114.3	8253130	17	114,3	47,0	370	206	925	430
TW 139.7	8253140	32	139,7	72,0	525	354	1185	550
TW 168.3	8253150	40	168,3	108,0	525	354	1185	550
TW 219.1	8253160	92	219,1	180,0	650	409	1455	600
TW 273.0	8253170	196	273,0	288,0	750	480	1855	800
TW 323.9	8253180	266	323,9	405,0	850	634	2175	900

Товарная группа : 83

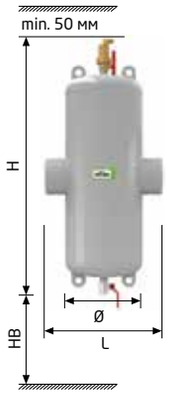

Сталь, 110°C 10 бар

Тип	Артикул №	Масса, кг	Соединение	V̇max м³/ч	L (мм)	Ø (мм)	H (мм)	HB (мм)
TW 50	8253300	13	DN 50/PN 16	12.5	350	132	770	370
TW 65	8253310	13	DN 65/PN 16	20.0	350	132	770	370
TW 80	8253320	37	DN 80/PN 16	27.0	470	206	925	430
TW 100	8253330	43	DN 100/PN 16	47.0	475	206	925	430
TW 125	8253340	70	DN 125/PN 16	72.0	635	354	1185	550
TW 150	8253350	75	DN 150/PN 16	108.0	635	354	1185	550
TW 200	8253360	108	DN 200/PN 16	180.0	775	409	1455	600
TW 250	8253370	230	DN 250/PN 16	288.0	890	480	1855	800
TW 300	8253380	300	DN 300/PN 16	405.0	1005	634	2175	900
TW 350	8253910	По запросу	DN 350/PN 16	500.0	1128	634	2600	По запросу
TW 400	8253920	По запросу	DN 400/PN 16	650.0	1226	750	2900	По запросу
TW 450	8253940	По запросу	DN 450/PN 16	850.0	1330	750	3150	По запросу
TW 500	8253950	По запросу	DN 500/PN 16	1060.0	1430	1000	3500	По запросу
TW 600	8253960	По запросу	DN 600/PN 16	1530.0	1630	1200	4100	По запросу

Товарная группа : 83

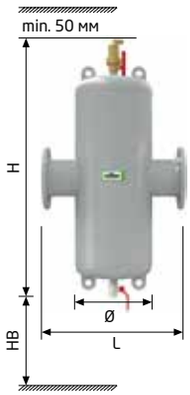

Краткое описание:

- Сочетает в себе функции воздухоотводчика Exvoid и сепаратора Exdirt в одном устройстве
- Простота установки, двойной эффект
- Сравнивая с суммой отдельных компонентов является экономически гораздо более эффективным решением
- Полный спектр с точки зрения рабочих давлений, температур и материалов

Extwin R

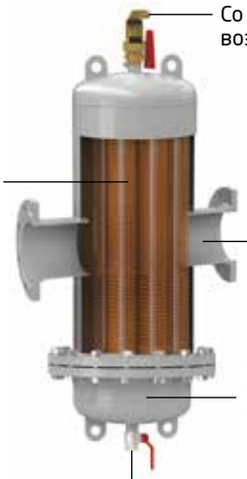

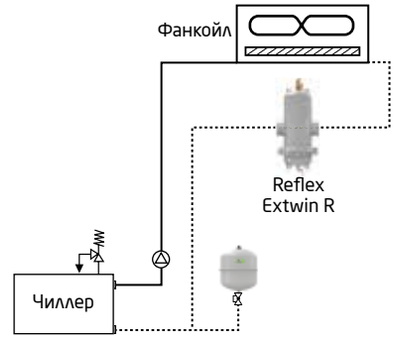

Extwin "Сталь" - пример монтажа

Обзор
- Соединение: DN 50 - DN 600
- Расход от/до: 12.5 - 1530 м³/ч
- Теплоизоляция Exiso для: DN 50 - DN 125

Extwin (Сталь) Комбинированный сепаратор микропузырьков, грязи и шлама - с ревизионным фланцем

Сталь, 110°C 10 бар
- Под сварку, с ревизионным фланцем

Тип	Артикул №	Масса, кг	Соединение	V̇max м³/ч	L (мм)	Ø (мм)	H (мм)	HB (мм)
TW 60.3 R	8253200	16	60,3	12,5	350	132	770	370
TW 76.1 R	8253210	16	76,1	20,0	350	132	770	370
TW 88.9 R	8253220	50	88,9	27,0	470	206	925	430
TW 114.3 R	8253230	65	114,3	47,0	475	206	925	430
TW 139.7 R	8253240	102	139,7	72,0	635	354	1185	550
TW 168.3 R	8253250	110	168,3	108,0	635	354	1185	550
TW 219.1 R	8253260	180	219,1	180,0	775	409	1455	600
TW 273.0 R	8253270	219	273,0	288,0	890	480	1855	800
TW 323.9 R	8253280	320	323,9	405,0	1005	634	2175	900

Товарная группа : 83

Сталь, 110°C 10 бар
- Фланцевое соединение, с ревизионным фланцем

Тип	Артикул №	Масса, кг	Соединение	V̇max м³/ч	L (мм)	Ø (мм)	H (мм)	HB (мм)
TW 50 R	8253400	21	DN 50/PN 16	12.5	350	132	770	370
TW 65 R	8253410	22	DN 65/PN 16	20.0	350	132	770	370
TW 80 R	8253420	71	DN 80/PN 16	27.0	470	206	925	430
TW 100 R	8253430	78	DN 100/PN 16	47.0	475	206	925	430
TW 125 R	8253440	114	DN 125/PN 16	72.0	635	354	1185	550
TW 150 R	8253450	120	DN 150/PN 16	108.0	635	354	1185	550
TW 200 R	8253460	200	DN 200/PN 16	180.0	775	409	1455	600
TW 250 R	8253470	235	DN 250/PN 16	288.0	890	480	1855	800
TW 300 R	8253480	340	DN 300/PN 16	405.0	1005	634	2175	900
TW 350 R	8253912	По запросу	DN 350/PN 16	500.0	1128	634	2600	По запросу
TW 400 R	8253922	По запросу	DN 400/PN 16	650.0	1226	750	2900	По запросу
TW 450 R	8253942	По запросу	DN 450/PN 16	850.0	1330	750	3150	По запросу
TW 500 R	8253952	По запросу	DN 500/PN 16	1060.0	1430	1000	3500	По запросу
TW 600 R	8253962	По запросу	DN 600/PN 16	1530.0	1630	1200	4100	По запросу

Товарная группа : 83

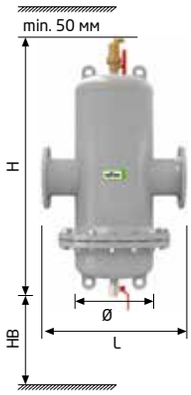

Краткое описание:
- Сочетает в себе функции воздухоотводчика Exvoid и сепаратора Exdirt в одном устройстве
- Простота установки, двойной эффект
- Сравнивая с суммой отдельных компонентов является экономически гораздо более эффективным решением
- Полный спектр с точки зрения рабочих давлений, температур и материалов
- Простота монтажа

Extwin HC

Сочетает в себе функции воздухоотводчика Exvoid и сепаратора Exdirt
Специсполнение для больших систем с большой высотой и большим объемом потока.

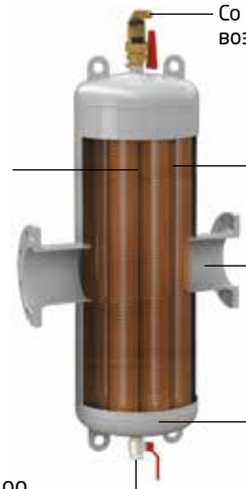

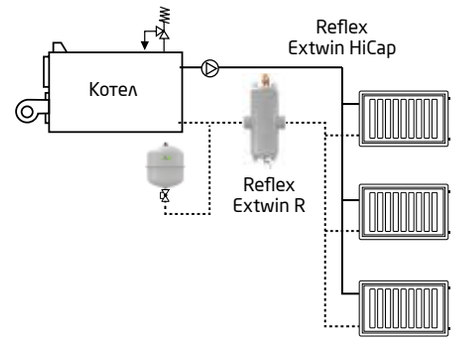

Extwin "Сталь" - пример монтажа

Обзор
- Соединение: DN 50 - DN 600
- Расход от/до: 25 - 3000 м³/ч

Extwin HiCap (Сталь) Комбинированный сепаратор микропузырьков, грязи и шлама

Сталь, 110°C 10 бар
- Под сварку

Тип	Артикул №	Масса кг	Соединение	V̇ max м³/ч	L (мм)	Ø (мм)	H (мм)	HB (мм)
TW 60.3 HC	8252105	По запросу	60,3	25.0	260	132	1050	По запросу
TW 76.1 HC	8252115	По запросу	76,1	40.0	260	132	1050	По запросу
TW 88.9 HC	8252125	По запросу	88,9	54.0	370	206	1285	По запросу
TW 114.3 HC	8252135	По запросу	114,3	94.0	370	206	1285	По запросу
TW 139.7 HC	8252145	По запросу	139,7	144.0	525	354	1710	По запросу
TW 168.3 HC	8252155	По запросу	168,3	215.0	525	354	1710	По запросу
TW 219.1 HC	8252165	По запросу	219,1	360.0	650	409	2035	По запросу
TW 273.0 HC	8252175	По запросу	273,0	575.0	750	480	2764	По запросу
TW 323.9 HC	8252185	По запросу	323,9	810.0	850	634	3330	По запросу

Товарная группа : 83

Сталь, 110°C 10 бар
- Фланцевое соединение

Тип	Артикул №	Масса кг	Соединение	V̇ max м³/ч	L (мм)	Ø (мм)	H (мм)	HB (мм)
TW 50 HC	8253305	13	DN 50/PN 16	25.0	350	132	1050	370
TW 65 HC	8253315	13	DN 65/PN 16	40.0	350	132	1050	370
TW 80 HC	8253325	37	DN 80/PN 16	54.0	470	206	1285	430
TW 100 HC	8253335	43	DN 100/PN 16	94.0	475	206	1285	430
TW 125 HC	8253345	70	DN 125/PN 16	144.0	635	354	1710	550
TW 150 HC	8253355	75	DN 150/PN 16	215.0	635	354	1710	550
TW 200 HC	8253365	108	DN 200/PN 16	360.0	775	409	2035	600
TW 250 HC	8253375	230	DN 250/PN 16	575.0	890	480	2764	800
TW 300 HC	8253385	300	DN 300/PN 16	810.0	1005	634	3330	900
TW 350 HC	8253915	331	DN 350/PN 16	1000.0	1128	634	3600	По запросу
TW 400 HC	8253925	429	DN 400/PN 16	1300.0	1226	750	4000	По запросу
TW 450 HC	8253945	573	DN 450/PN 16	1700.0	1330	750	4500	По запросу
TW 500 HC	8253955	853	DN 500/PN 16	2120.0	1430	1000	4900	По запросу
TW 600 HC	8253965	1217	DN 600/PN 16	3000.0	1630	1200	5800	По запросу

Товарная группа : 83

Краткое описание:
- Сочетает в себе функции воздухоотводчика Exvoid и сепаратора Exdirt в одном устройстве
- Простота установки, двойной эффект
- Сравнивая с суммой отдельных компонентов является экономически гораздо более эффективным решением
- Полный спектр с точки зрения рабочих давлений, температур и материалов
- Specially designed for bigger systems with longer heights and higher volumetric flow

Extwin R-HC

Сочетает в себе функции воздухоотводчика Exvoid и сепаратора Exdirt
Специсполнение для больших систем с большой высотой и большим объемом потока.

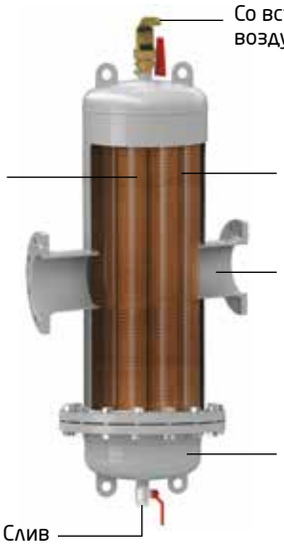

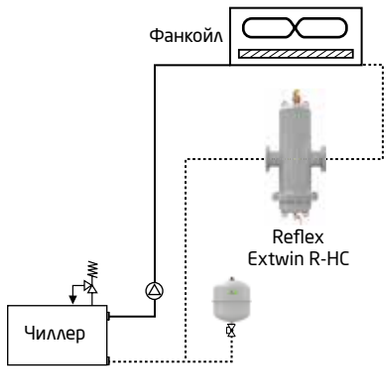

Extwin "Сталь" - пример монтажа

Extwin (Сталь) Комбинированный сепаратор микропузырьков, грязи и шлама - с ревизионным фланцем

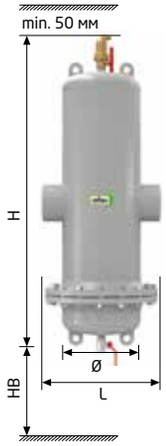

Сталь, 110°C 10 бар

- Под сварку, с ревизионным фланцем

Тип	Артикул №	Масса кг	Соединение	V̇max м³/ч	L (мм)	Ø (мм)	H (мм)	HB (мм)
TW 60.3 R-HC	8253205	16	60.3	25.0	260	132	1050	370
TW 76.1 R-HC	8253215	16	76.1	40.0	260	132	1050	370
TW 88.9 R-HC	8253225	50	88.9	54.0	370	206	1285	430
TW 114.3 R-HC	8253235	65	114.3	94.0	370	206	1285	430
TW 139.7 R-HC	8253245	102	139.7	144.0	525	354	1710	550
TW 168.3 R-HC	8253255	110	168.3	215.0	525	354	1710	550
TW 219.1 R-HC	8253265	180	219.1	360.0	650	409	2035	600
TW 273.0 R-HC	8253275	219	273.0	575.0	750	480	2764	800
TW 323.9 R-HC	8253285	320	323.9	810.0	850	634	3330	900

Товарная группа : 83

Сталь, 110°C 10 бар

- Фланцевое соединение, с ревизионным фланцем

Тип	Артикул №	Масса кг	Соединение	V̇max м³/ч	L (мм)	Ø (мм)	H (мм)	HB (мм)
TW 50 R-HC	8253405	21	DN 50/PN 16	25.0	350	132	1050	370
TW 65 R-HC	8253415	22	DN 65/PN 16	40.0	350	132	1050	370
TW 80 R-HC	8253425	71	DN 80/PN 16	54.0	470	206	1285	430
TW 100 R-HC	8253435	78	DN 100/PN 16	94.0	475	206	1285	430
TW 125 R-HC	8253445	114	DN 125/PN 16	144.0	635	354	1710	550
TW 150 R-HC	8253455	120	DN 150/PN 16	215.0	635	354	1710	550
TW 200 R-HC	8253465	200	DN 200/PN 16	360.0	775	409	2035	600
TW 250 R-HC	8253475	235	DN 250/PN 16	575.0	890	480	2764	800
TW 300 R-HC	8253485	340	DN 300/PN 16	810.0	1005	634	3330	900
TW 350 R-HC	8253917	По запросу	DN 350/PN 16	1000.0	1128	634	3600	По запросу
TW 400 R-HC	8253927	По запросу	DN 400/PN 16	1300.0	1226	750	4000	По запросу
TW 450 R-HC	8253947	По запросу	DN 450/PN 16	1700.0	1330	750	4500	По запросу
TW 500 R-HC	8253957	По запросу	DN 500/PN 16	2120.0	1430	1000	4900	По запросу
TW 600 R-HC	8253967	По запросу	DN 600/PN 16	3000.0	1630	1200	5800	По запросу

Товарная группа : 83

Краткое описание:

- Сочетает в себе функции воздухоотводчика Exvoid и сепаратора Exdirt в одном устройстве
- Простота установки, двойной эффект
- Сравнивая с суммой отдельных компонентов является экономически гораздо более эффективным решением
- Полный спектр с точки зрения рабочих давлений, температур и материалов
- Специально разработаны для систем с большим расходом
- Простота монтажа

По вопросам продаж и поддержки обращаться:
Астана +7(7172)727-132 Волгоград (844)278-03-48 Воронеж (473)204-51-73 Екатеринбург (343)384-55-89 Казань (843)206-01-48 Краснодар (861)203-40-90
Красноярск (391)204-63-61 Москва (495)268-04-70 Нижний Новгород (831)429-08-12
Новосибирск (383)227-86-73 Ростов-на-Дону (863)308-18-15 Самара (846)206-03-16 Санкт-Петербург (812)309-46-40
Саратов (845)249-38-78 Уфа (347)229-48-12
Россия, Казахстан и другие страны ТС доставка в любой город
Единый адрес для всех регионов: rxf@nt-rt.ru
Сайт www.reflex.nt-rt.ru